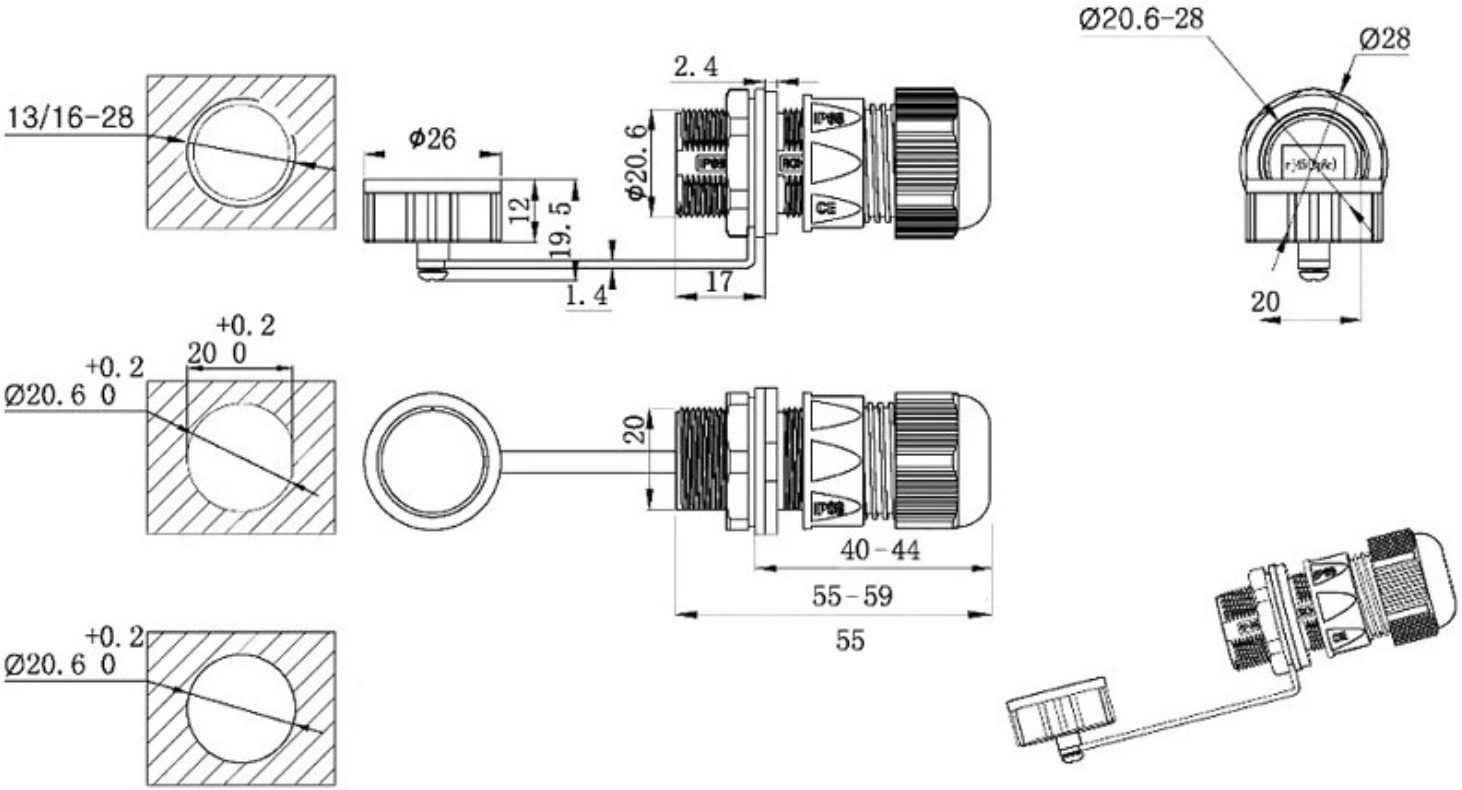

Пример обозначения

RJ45M25 Z2-6AG

- с крышкой — **G - наличие герметизирующей крышки**; **G2 - две герметизирующие крышки**
- категория UTP разъема — **5E - категория элемента кабельной системы**; **6A - UTP разъем на стороне кабеля**; **6B - FTP разъем на стороне кабеля**
- двухсторонний подвод кабеля — **Z0 - без кабельных вводов (блочный монтаж)**; **Z1 - с одним кабельным вводом (блочно-кабельный)**; **Z2 - с двумя кабельными вводами (кабель-кабельный)**
- типоразмер резьбового соединения — **M20**, **M22**, **M25**
- тип разъема 8P8C