Пример вилки 14-контактной в приборном корпусе типа РШАВПБ-14

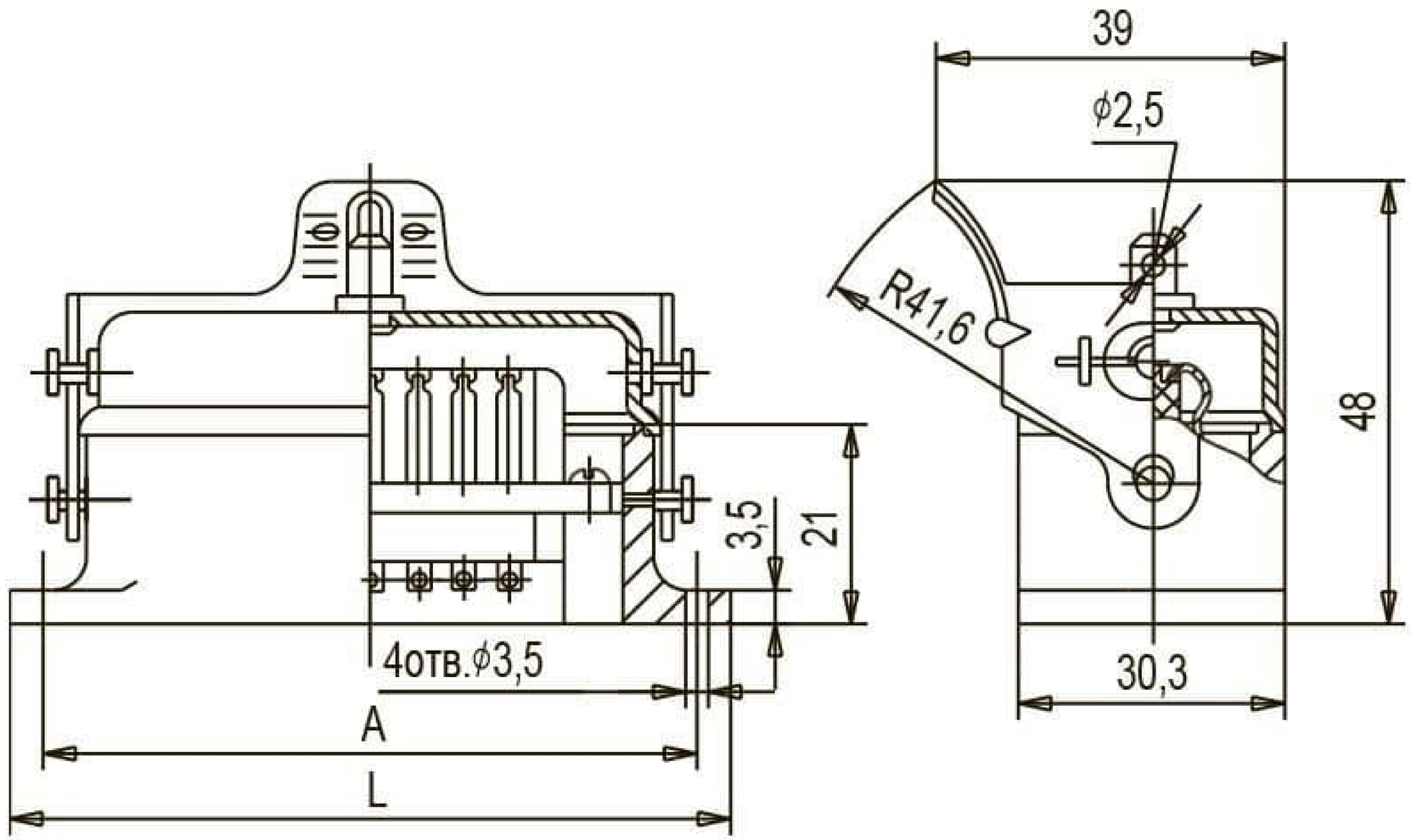

Условное обозначение типоконструкции	Размеры, мм		Масса, г	
	A	L	с заглушкой	без заглушки
РШАВПБ-14	70	80,0	101	85